Electrolux PROFESSIONAL

Distributeurs de cafés
Moulin à café espresso, capacité 1,4 kg, Ø65 mm

REPÈRE #

MODELE #

NOM #

SIS #

AIA #



602543 (GRND600) * NOT TRANSLATED *

Caractéristiques principales

- Doseur automatique
- Facile à utiliser grâce au remplissage automatique du compartiment doseur, distribuant à chaque fois une portion cohérente à contrôle volumétrique.

APPROBATION:

Distributeurs de cafés
Moulin à café espresso, capacité 1,4 kg, Ø65 mm

Côté

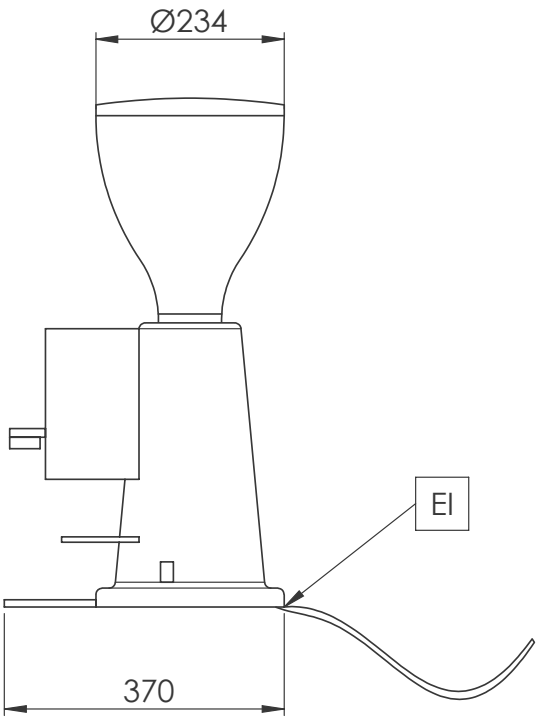

Avant

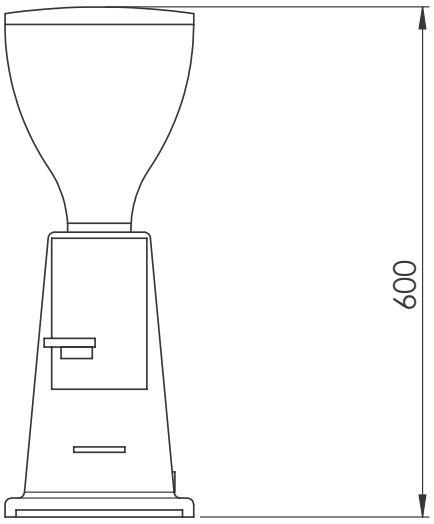

Électrique

Stekker type	
602543 (GRND600)	CE-Schuko
Voltage :	230 V/1N ph/50/60 Hz
Puissance de raccordement	0.34 kW

Informations générales

Poids net :	13 kg

La societe se reserve le droit de modifier les specifications techniques sans préavis.